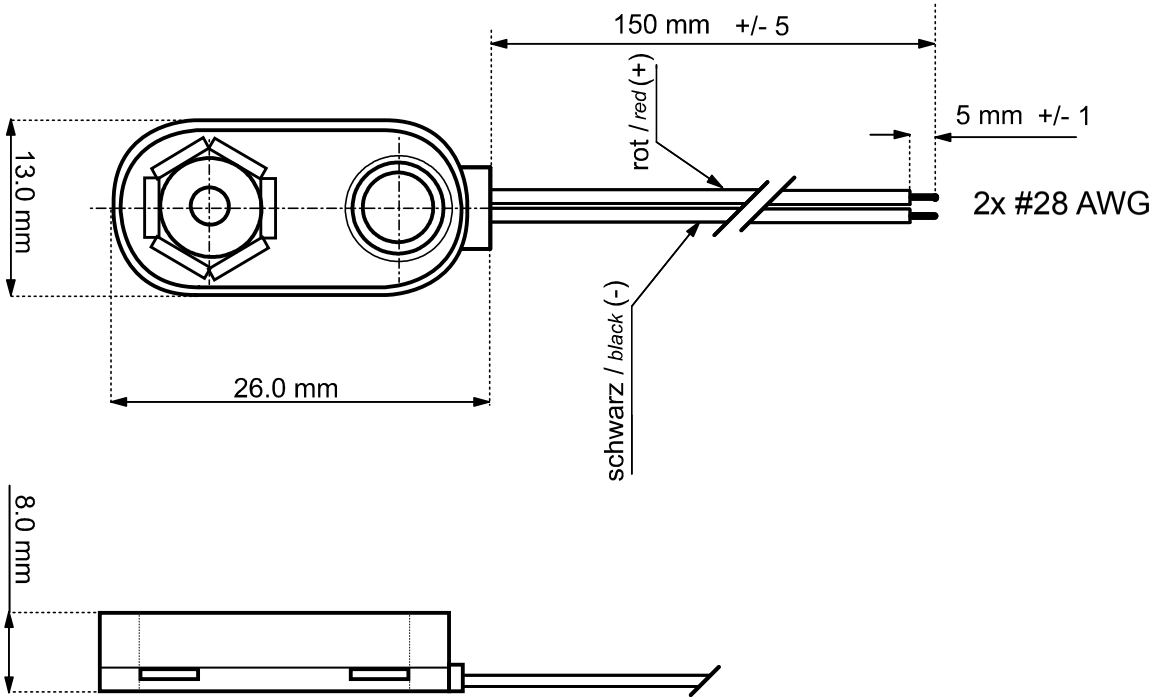

- Batterieclip für 9-V Blöcke , I-Form
- High Quality
- Abmessungen: 26 x 13 mm
- Kabellänge: 150 mm
- RoHS-konform

- battery clip for 9-V block , I-form
- high quality
- dimensions: 26 x 13 mm
- cable length: 150 mm
- RoHS-compliant

Änderungen			Datum	Name
Datum	Name	gez.:	23.03.2009	li
		gepr.:	23.03.2009	li
		Norm:		

Bezeichnung: BH 9 V I HQ 11996

goobay®

Blatt

Zeichnungs-Nr.:

von